

STM-S-24-485

STM-S-24-485, Equip mesura shunt, 24 entrades, comunicacions cablejades RS-485

Code: E85SE1. **DESCATALOGADO**

> Protocol: Modbus RTU
> Comunicacions: RS-485
> Entrades digitals: 3
> Mesura: 30 A
> Alimentació Vca: 24 Vcc
> Fixació : Carril DIN

Descripció

STM-S és un analitzador intel·ligent de fins a 24 canals. Dissenyat específicament per a la supervisió de strings fotovoltaics, el **STM-S** permet el màxim rendiment del camp fotovoltaic gràcies a la seva alta precisió de mesura. És un equip dotat de la intel·ligència per realitzar càlculs de potència, comparació de rendiments de strings, detecció de corrents inverses, gestionar alarmes, etc. L'equip es pot fer servir en configuració de 12 o 24 canals.

Les seves característiques principals són les següents:

- Entrada de tensió (1.500 V c.c.)
- Mesura de corrent de fins a 45 A (configuració de 12 canals) o 30 A per canal (configuració de 24 canals)
- 1 entrada per a Pt100
- 3 entrades digitals lliures de tensió
- Mòdul de comunicació Wireless LoRa

La seva compacitat, flexibilitat d'instal·lació, intel·ligència i robustesa fan del **STM-S** l'equip perfecte per supervisar el correcte funcionament del camp fotovoltaic.

Aplicació

Supervisió de strings fotovoltaics en horts solars i en instal·lacions d'autoconsum.

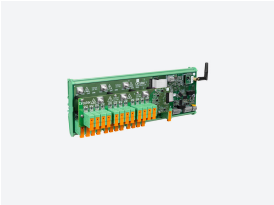

STM-S-24-485

Analitzador per a strings Fotovoltaics

Code: E85SE1.

Especificacions

Alimentació en contínua

Categoria de la instal·lació	CAT II 1500 V
Consum	3.6 W
Tensió nominal	24 V ±10%

Característiques mecàniques

Mida (mm) amplada x alçada x profunditat	337.5 x 114 x 94.5 (mm)
Envoltant	Plàstic V0 autoextingible
Fixació	Carril DIN
Pes net (kg)	0,82

Característiques ambientals

Grau de protecció	IP 00
Humitat relativa (sense condensació)	5 ... 95 %
Instal·lació, lloc, posició.	3000 m
Temperatura d'emmagatzematge	-25...+80 °C
Temperatura de treball	-25...+70 °C

Circuit de mesura de corrent

Categoria de la instal·lació	CAT II 1500 V
Consum	1 Chanel: 1.0125 W
Impedància	0.5 mΩ
Marge mesura corrent de la fase	0,1 ... 30 A DC
Corrent mínima (Imin)	0,1 A

Circuit de mesura de tensió

Categoria de la instal·lació	CAT II 1500 V
Impedància d'entrada	2400 kΩ
Marge de mesura de tensió	-25 ... -1500 Vcc
Consum màxim en entrada de tensió	0,625 mA
Tensió mínima de sortida (Vstart)	-25 V

Entrada

Precisió	± 3°C
Rang	-30 ... 100°C
Resolució	±0,1 mA
Tipus	Pt100/1000

Data de creació: 23/11/2026 - CIRCUTOR, SAU es reserva el dret a realitzar canvis tècnics o modificar el contingut/imatges d'aquest document sense avís previ, per millorar-ne la fiabilitat, funcionalitat, disseny o per altres motius.
No accepta cap responsabilitat pels possibles errors, inexactitut o la possible manca d'informació.

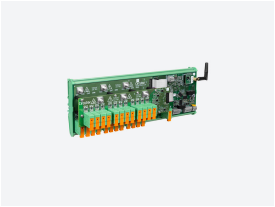

STM-S-24-485

Analitzador per a strings Fotovoltaics

Code: E85SE1.

Normes

Seguretat elèctrica, Altitud màx. (m)	3000
Seguretat elèctrica, Categoria de la instal·lació	Protecció contra el xoc elèctric: doble aïllament classe II
Normes	EN 61000-6-2, EN 61000-6-4, EN 61010-1, EN 61010-2-30

Interfície d'usuari

LED	4

Entrades digitals

Aïllament	Optoaïllat
Quantitat	3
Tipus	Contacte lliure de potencial
Corrent màxima en curtcircuit	3.2 mA
Tensió màxima en circuit obert	24 V

La configuració mínima de la solució STM està formada per un mòdul STM-C i un mòdul STM-S

Data de creació: 23/11/2026 - CIRCUTOR, SAU es reserva el dret a realitzar canvis tècnics o modificar el contingut/imatges d'aquest document sense avís previ, per millorar-ne la fiabilitat, funcionalitat, disseny o per altres motius.
No accepta cap responsabilitat pels possibles errors, inexactitut o la possible manca d'informació.

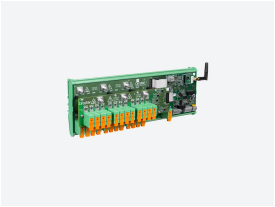

STM-S-24-485

Analitzador per a strings Fotovoltaics

Code: E85SE1.

Dimensions

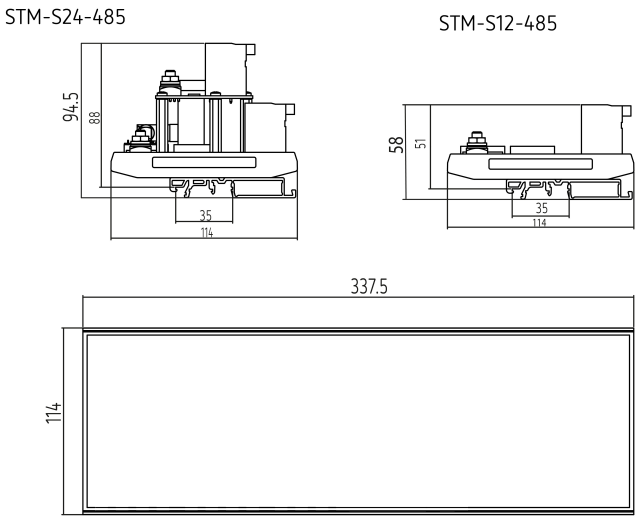

Conexions

