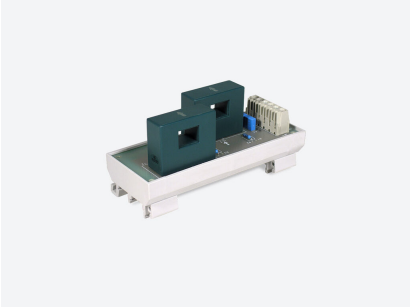

M/TR-25 Acc X 2

M/TR-25 Acc X 2, M/TR-25 Acc X 2, Mòdul de mesura per a 2 circuits de corrent màx. 25 Acc,

Code: E80010.

Descripció

TRH16 és un analitzador per a la mesura de fins a **16 strings** fotovoltaics en corrent continu fins a 1500 $V_{c.c.}$. Les seves característiques fan d'ell un equip ideal i versàtil per a la mesura de diferents nivells de corrent, depenent del sensor connectat a cadascuna de les entrades. L'equip està proveït d'una entrada analògica 0...20 mA i una entrada per a la connexió d'una sonda de temperatura **PT100** o **PT1000**, fent possible la mesura de variables ambientals .

Aplicació

Aplicació de superivisió de strings solar fotovoltaics, per a la mesura de fins a setze cadenes de generació de corrent continu, i una referència de tensió de fins a 1500 Vcc.

Data de creació: 25/11/2026 - CIRCUTOR, SAU es reserva el dret a realitzar canvis tècnics o modificar el contingut/imatges d'aquest document sense avís previ, per millorar-ne la fiabilitat, funcionalitat, disseny o per altres motius.
No accepta cap responsabilitat pels possibles errors, inexactitut o la possible manca d'informació.

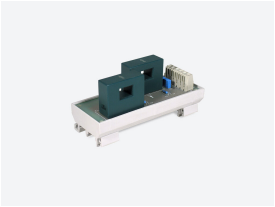

M/TR-25 Acc X 2

Mesurador de tensió i corrent continu multicanal per a strings fotovoltaics

Code: E80010.

Especificacions

Característiques mecàniques

Pes net (kg)	0,12

M-TR
Mòduls de mesurament per a equips TR

CODI	TIPUS	Descripció
Measuring module		
E80010.	M/TR-25 Acc X 2	M/TR-25 Acc X 2, Mòdul de mesura per a 2 circuits de corrent màx. 25 Acc
E80011.	M/TR-25 Acc X 4	M/TR-25 Acc X 4, Mòdul de mesura per a 4 circuits de corrent màx. 25 Acc
E80012.	M/TR-100 Acc	Transformador 100 A per a STM-H i TR (instal·lació a fons panell)

Data de creació: 25/11/2026 - CIRCUTOR, SAU es reserva el dret a realitzar canvis tècnics o modificar el contingut/imatges d'aquest document sense avís previ, per millorar-ne la fiabilitat, funcionalitat, disseny o per altres motius.
No accepta cap responsabilitat pels possibles errors, inexactitut o la possible manca d'informació.

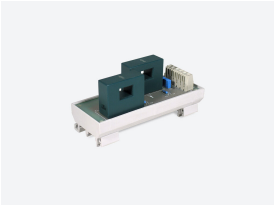

M/TR-25 Acc X 2

Mesurador de tensió i corrent continu multicanal per a strings fotovoltaics

Code: E80010.

Dimensions

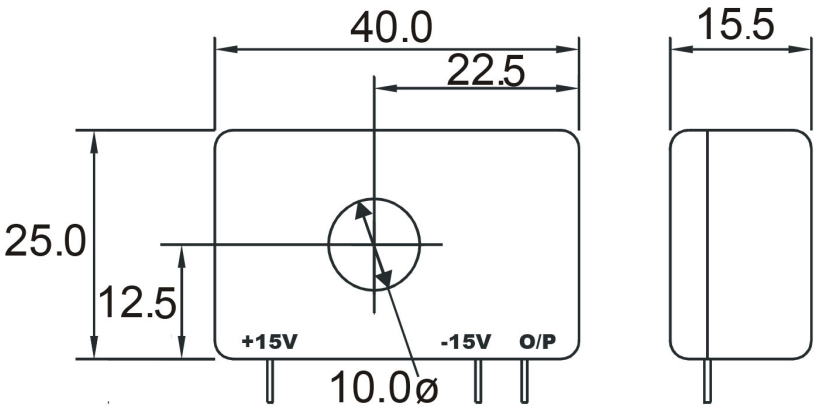

Data de creació: 25/11/2026 - CIRCUTOR, SAU es reserva el dret a realitzar canvis tècnics o modificar el contingut/imatges d'aquest document sense avís previ, per millorar-ne la fiabilitat, funcionalitat, disseny o per altres motius.
No accepta cap responsabilitat pels possibles errors, inexactitut o la possible manca d'informació.