

Kit line-TCPRS1/2xM-20I

Kit line-TCPRS1/2xM-20I, Centralitzador d'impulsos i contactes

Code: D90031.

> Protocol: ModbusTCP | TCP | UDP

> Mòduls: 9

> Comunicacions: Ethernet | Wi-Fi

> Entrades digitals: 40

Descripció

Equip centralitzador de polsos per poder gestionar de forma integral els consums de qualsevol instal·lació, permetent enviar les dades a un SCADA superior gràcies a la passarel·la **line-TCPRS1** que incorpora les comunicacions Wi-Fi i Ethernet

Aplicació

Gestió de consums de:

- Centres comercials.
- Apartaments.
- Indústria.
- Ports i càmpings.

Data de creació: 23/11/2026 - CIRCUTOR, SAU es reserva el dret a realitzar canvis tècnics o modificar el contingut/imatges d'aquest document sense avís previ, per millorar-ne la fiabilitat, funcionalitat, disseny o per altres motius.
No accepta cap responsabilitat pels possibles errors, inexactitut o la possible manca d'informació.

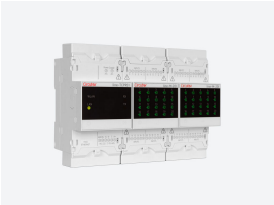

Kit line-TCPRS1/2xM-20I

Kits de centralitzadors d'impulsos

Code: D90031.

Especificacions

Alimentació en alterna

Categoria de la instal·lació	CAT III 300V
Consum	10,5 ... 14,5 VA
Freqüència	50 ... 60 Hz
Tensió nominal	100 ... 264 V ~

Alimentació en contínua

Categoria de la instal·lació	CAT III 300V
Consum	9 ... 9,5 W
Tensió nominal	100 ... 300 Vcc

Característiques mecàniques

Mida (mm) amplada x alçada x profunditat	158 x 118 x 70 (mm)
Envoltant	Plàstic V0 autoextinguible
Fixació	Carril DIN
Pes net (kg)	0,792

Característiques ambientals

Grau de protecció	IP30, Frontal: IP40
Humitat relativa (sense condensació)	5 ... 95%
Temperatura d'emmagatzematge	-20 ... +70 °C
Temperatura de treball	-10 ... +50 °C

Comunicació xarxa

Mecanisme de connexió	RJ-45

Comunicacions xarxa

Tecnologia / Interfície	Ethernet 10 /100 BT

Normes

Seguretat elèctrica, Altitud màx. (m)	2000
Seguretat elèctrica, Categoria de la instal·lació	CAT III 300V
Normes	UNE-EN 61010-1, UNE-EN 61000-6-2, UNE-EN 61000-6-4

Interfície d'usuari

LED	49 LED

Entrades digitals

Aïllament	4,2 kVcc

Data de creació: 23/11/2026 - CIRCUTOR, SAU es reserva el dret a realitzar canvis tècnics o modificar el contingut/imatges d'aquest document sense avís previ, per millorar-ne la fiabilitat, funcionalitat, disseny o per altres motius.
No accepta cap responsabilitat pels possibles errors, inexactitut o la possible manca d'informació.

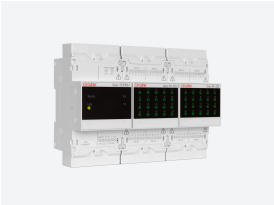

Kit line-TCPRS1/2xM-20I

Kits de centralitzadors d'impulsos

Code: D90031.

Quantitat	40
Consum (per entrada)	60 mA entrades en OFF / 240 mA entrades en ON
Tipus	Optoacoblada

Comunicació sense fils

Banda	2,4 GHZ.|IEEE 802.11 b: 20 dBm / IEEE 802.11 n: 14 dBm

Comunicació inalàmbrica

Tecnologia / Tipus	Wi-Fi

Kit Line-TCPRS1/M
Centralitzador d'impulsos

CODI	TIPUS
D90030.	Kit line-TCPRS1/M-20I
D90031.	Kit line-TCPRS1/2xM-20I

Data de creació: 23/11/2026 - CIRCUTOR, SAU es reserva el dret a realitzar canvis tècnics o modificar el contingut/imatges d'aquest document sense avís previ, per millorar-ne la fiabilitat, funcionalitat, disseny o per altres motius.
No accepta cap responsabilitat pels possibles errors, inexactitut o la possible manca d'informació.

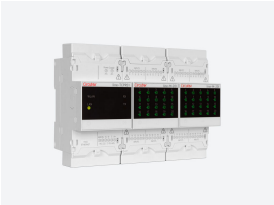

Kit line-TCPRS1/2xM-20I

Kits de centralitzadors d'impulsos

Code: D90031.

Dimensions

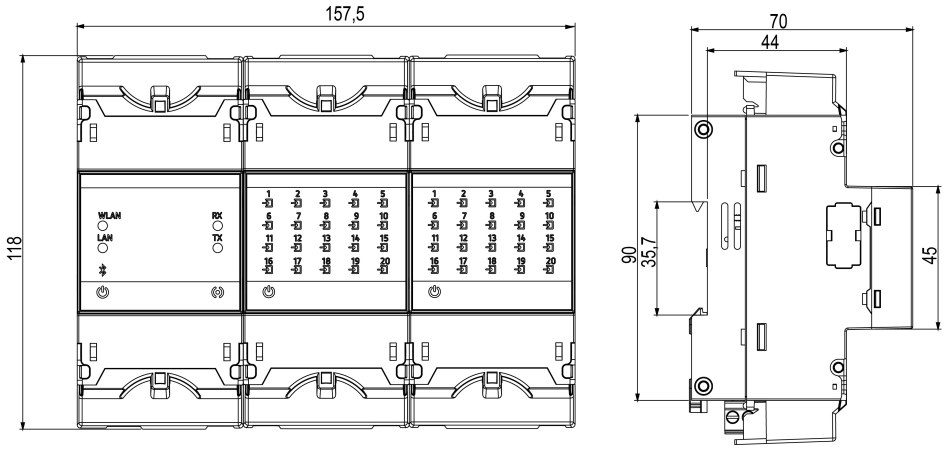

Data de creació: 23/11/2026 - CIRCUTOR, SAU es reserva el dret a realitzar canvis tècnics o modificar el contingut/imatges d'aquest document sense avís previ, per millorar-ne la fiabilitat, funcionalitat, disseny o per altres motius.
No accepta cap responsabilitat pels possibles errors, inexactitut o la possible manca d'informació.