

Line-M-3G

Line-M-3G, Mòdem comunicacions 3G/GPRS i Bus-Line per comunicar amb els equips Line-EDS,

Code: D73007. **DESCATALOGADO**

Especificacions

Alimentació en alterna

Categoria de la instal·lació	CAT III 300 V
Consum	2,8 ... 4,1 VA

Alimentació en contínua

Consum	1,9 ... 2,2 W

Característiques mecàniques

Mida (mm) amplada x alçada x profunditat	35 x 93.85 x 88.95 (mm)
Envoltant	Plàstic V0 autoextinguible
Fixació	Carril DIN (IEC 60715)
Pes net (kg)	0,178

Característiques ambientals

Grau de protecció	IP30, Frontal: IP40
Humitat relativa (sense condensació)	5 ... 95%
Temperatura d'emmagatzematge	-20 ... +70 °C
Temperatura de treball	-10 ... +50 °C

Normes

Seguretat elèctrica, Altitud màx. (m)	2000
Seguretat elèctrica, Categoria de la instal·lació	CAT III 300V
Normes	UNE-EN 61010-1, UNE-EN 61000-6-2, UNE-EN 61000-6-4, UNE EN 60068-2-1, UNE EN 60068-2-2, UNE EN 60068-2-78, ETSI EN 301 489-1 Ver. 2.1.1, ETSI EN 301 489-17 Ver. 3.1.1, ETSI EN 301 489-52 Ver. 1.1.0

Interfície d'usuari

LED	4 LED

Ràdio comunicació

Antena	SMA (Ángulo recto)
Banda	850/900/1700/1800/1900/2100 MHz

Comunicació ràdio

Tecnologia / Tipus	3G

Bus-Line: sistema de comunicació RS-485, amb connector lateral entre mòduls

Data de creació: 24/11/2026 - CIRCUTOR, SAU es reserva el dret a realitzar canvis tècnics o modificar el contingut/imatges d'aquest document sense avís previ, per millorar-ne la fiabilitat, funcionalitat, disseny o per altres motius.
No accepta cap responsabilitat pels possibles errors, inexactitut o la possible manca d'informació.



Line-M-3G

Code: D73007.

Dimensions

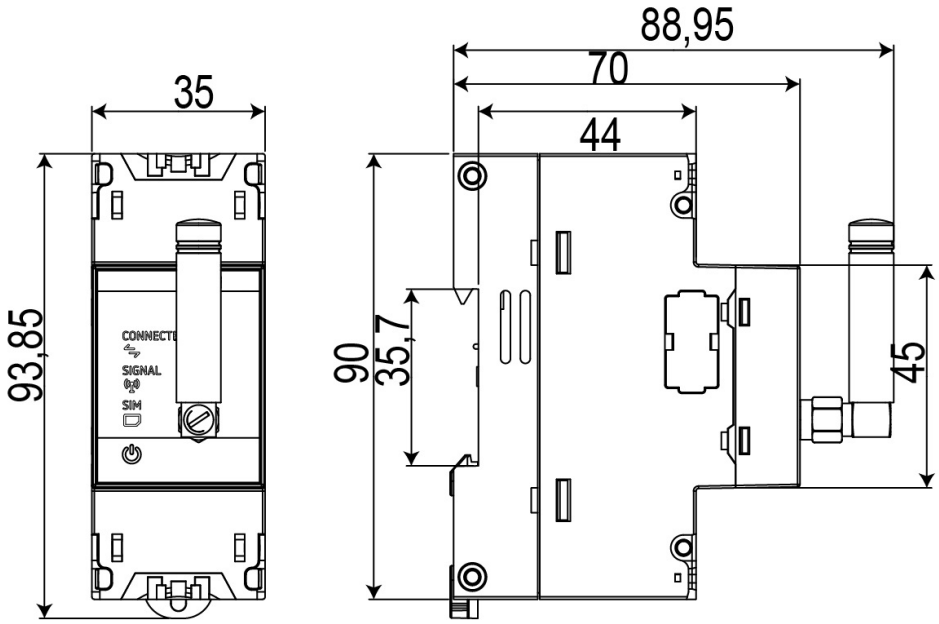

Data de creació: 24/11/2026 - CIRCUTOR, SAU es reserva el dret a realitzar canvis tècnics o modificar el contingut/imatges d'aquest document sense avís previ, per millorar-ne la fiabilitat, funcionalitat, disseny o per altres motius.
No accepta cap responsabilitat pels possibles errors, inexactitut o la possible manca d'informació.